DE MOOISTE BADKAMER ZELF GEMAAKT

Met het bouwelementensysteem van Qboard®!

Qboard®

Toepassingen

Pagina 04

Vloertoepassing

Een stabiele vloer voor alle vereisten.

Pagina 06

Wandtoepassing

Een perfecte ondergrond voor elke afwerking.

Pagina 09

Buisbekleding

Eenvoudig gemaakt met een geprefabriceerde hoek.

Pagina 10

Scheidingswanden

Stabiel, constructief en flexibiliteit voor een nieuwe vormgeving.

Pagina 12

Nissen

Creëer ruimte waar je die nodig hebt.

Pagina 14

WC-wandelement

De set voor snelle bekleding.

Pagina 15

Badombouw

Variabel dankzij verstelbare voet.

Pagina 16

Inloopdouches

Veilig systeem in vele varianten.

Pagina 18

Zitbank

Het flexibele bouw- en tegelelement past zich aan.

Pagina 20

Wastafel

Voor elke badkamer een passende wastafel.

Producten & toebehoren

Pagina 22

Bouw- en tegelelementen

Pagina 26

Douche-elementen

Pagina 24

Ombouw-elementen

Pagina 28

Toebehoren

Badkamerrenovatie met **Qboard® bouw- en tegelelementen.**

Qboard® is het bouw- en tegelelementensysteem voor doe-het-zelvers, speciaal voor de badkamerrenovatie ontwikkeld. Met Qboard® creëer je de perfecte ondergrond voor alle oppervlaktebekledingen: rechte wanden, vlakke vloeren, ombouwelementen van leidingen of WC-elementen. Met de bouw- en tegelelementen kunnen zelfs meubels worden gebouwd. Qboard® is al meer dan 10 jaar op de markt en heel wat badkamers zijn al gerenoveerd met Qboard®.

De elementen van Qboard® bestaan uit een waterdichte kern van XPS (geëxtrudeerd polystyreenhardschuim) en een dubbelzijdige deklaag van mortel en glasvlies. De bouw- en tegelelementen zijn verkrijgbaar in verschillende materiaaldiktes en kunnen eenvoudig worden verwerkt met gangbaar gereedschap.

Wanneer zal jij je badkamer renoveren met Qboard®?
Gewoon doen met Qboard®!

Eigenschappen:

- **Gemakkelijk te verwerken**
- **Waterdicht**
- **Direct betegel-, plamuur- en bepleisterbaar**
- **Gering gewicht, ca. 3 - 6 kg/m²**
- **Hoge druksterkte > 200 kN/m²**
- **Uitstekende thermisch isolerende eigenschappen λ = 0,035 W/(m•K)**
- **Voor ruimten met hoge vochtbelasting**

Qboard® basiq – een stabiele vloer voor alle eisen.

Als je je badkamer renoveert, heb je om te beginnen een vlakke vloer nodig.

Zandcement, beton, hout of oude tegels, Qboard® basiq kan je op verschillende ondergronden gebruiken.

Dankzij de hoge druksterkte is Qboard® basiq al bij een dikte van 10 mm op de vloer de perfecte drager voor een nieuwe bedekking.

Qboard® bouw- en tegelelementen zijn temperatuurbestendig tot 75 °C. Elektrische vloerverwarming kan direct op het bouw- en tegelelement worden geinstalleerd en geplamuurd. De goede thermische eigenschap van Qboard® voorkomt dat warmte naar beneden wordt afgevoerd.

Uit de praktijk: een oneffen vloer na verwijdering van tegels.

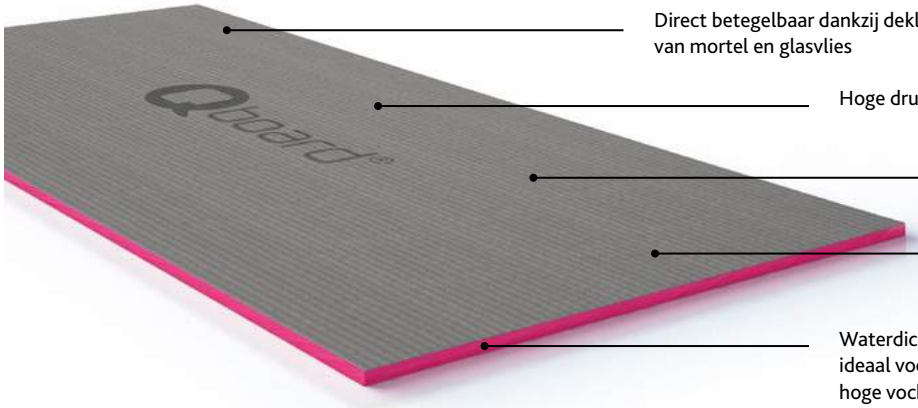

Direct betegelbaar dankzij deklaag van mortel en glasvlies

Hoge druksterkte > 200 kN/m²

Rolstoeltoegankelijk vanaf tegelgrootte ≥ 50 x 50 mm

Met keuringscertificaat van bouw- en woningtoezicht in Duitsland

Waterdichte XPS-kern, dus ideaal voor ruimten met een hoge vochtbelasting.

Dit hebt u nodig:

- **Qboard® basiq [pag. 22]**
- **Qboard® wapeningsband of afdichtingsband [pag. 29]**

Naar de verwerkings-instructies

Gewoon doen!

1.
De ondergrond dient schoon, draagkrachtig en hechtend te zijn. Indien nodig gegrond met een geschikt voorstrijkmiddel. Breng vervolgens met een getande spaan tegellijm of flexibele lijm aan op het hele oppervlak.

2.
Nu kan je Qboard® basiq door licht heen en weer schuiven in de lijm in bedden.

3.
Gebruik Qboard® wapeningsband om alle naden tussen de bouw- en tegelelementen te vullen. In natte ruimten (bijv. douche) moet Qboard® afdichtingsband worden gebruikt.

4.
Nadat de tegellijm is uitgehard, kan je beginnen met het aanbrengen van de tegels.

Qboard® basiq – een perfecte ondergrond voor elke afwerking.

Met Qboard® basiq creëer je proper afgewerkte en egale wandoppervlakken, isoleer je de ruimte extra en bescherm je het metselwerk duurzaam tegen vocht. Het oppervlak van de elementen vormt een ideaal hechtende ondergrond en kan direct betegeld, geplamuurd of bepleisterd worden.
Voor puntverlijming moet Qboard® basiq worden gebruikt met een dikte van minstens 20 mm, voor verlijming op het hele oppervlak kan dit vanaf 4 mm.

Dit hebt je nodig:

- **Qboard® basiq [pag. 22]**
- **Qboard® metalen inslagpennen [pag. 28]**
- **Qboard® wapeningsband of afdichtingsband [pag. 29]**

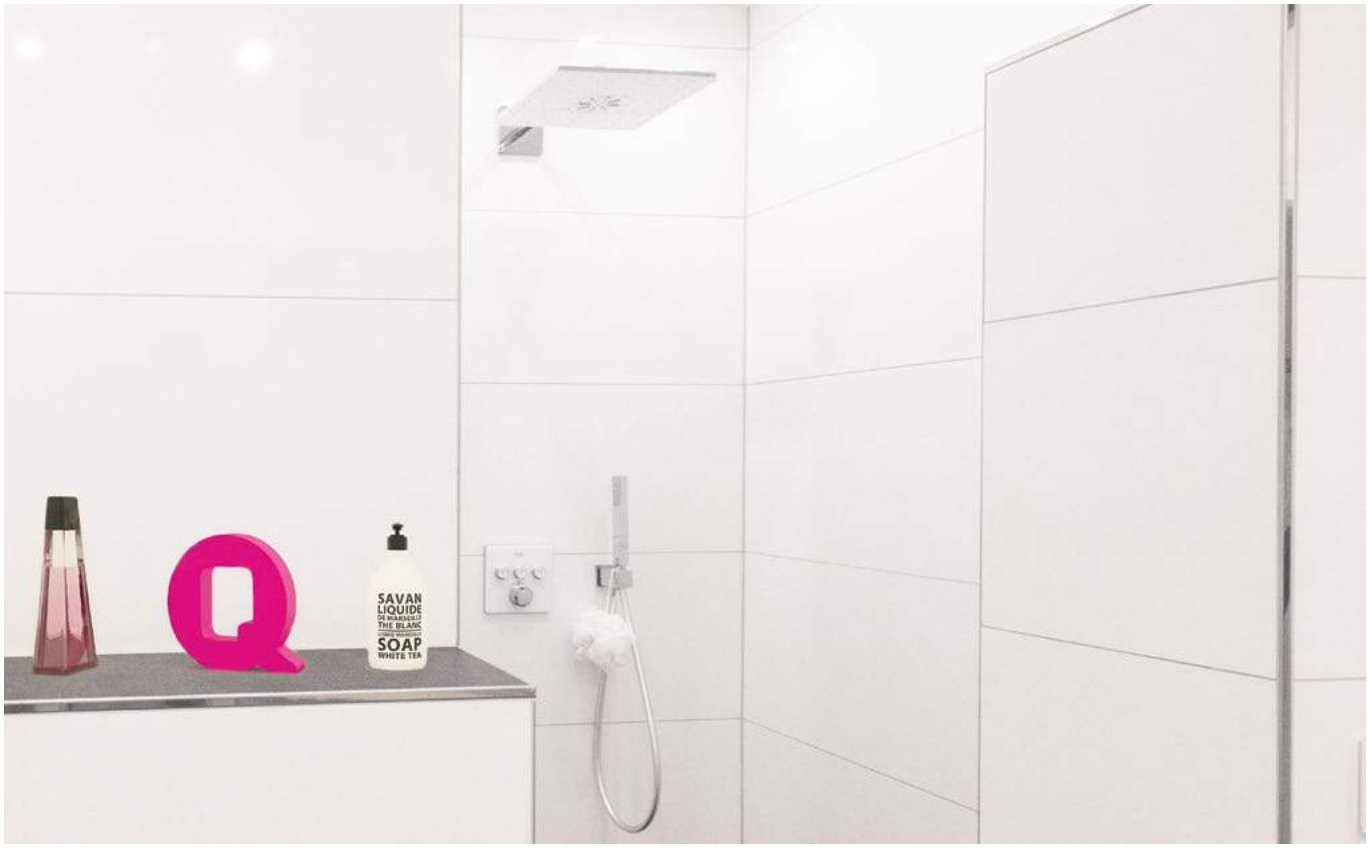

Kan dankzij de deklaag van mortel en glasvlies direct betegeld, geplamuurd of bepleisterd worden.

Thermisch isolerend
λ = 0,035 W/(m•K)

Waterdichte XPS-kern, dus ideaal voor ruimten met een hoge vochtbelasting.

Qboard-tip

Bij de montage van voorwerpen moet de bevestiging in de achterliggende muur of in de installatieraamwerken worden aangebracht.

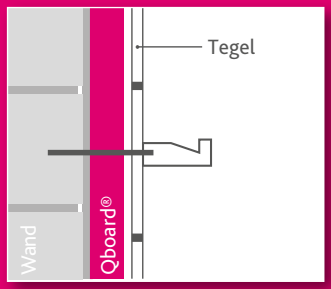

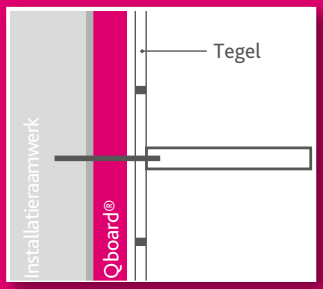

Naar de verwerkings-instructies

Gewoon doen!

1.
Bij oneffen muren moet je het bouw- en tegelelement puntsgewijs bevestigen. Gebruik voor de bevestiging tegellijm of flexibele lijm. De plaatsing van de bevestigingspunten vind je in onze verwerkingsinstructies.

2.
Bevestig het Qboard® basiq bouw- en tegelelement zodanig op de muur, dat je een egale, loodrechte en één lijn vormende ondergrond verkrijgt, geschikt voor verdere verwerking.

3.
Zodra de mortel is uitgehard, boor je gaten voor de latere bevestiging van het bouw- en tegelelement met Qboard® metalen inslagpennen.

4.
Tot slot moet je alle naden van het bouw- en tegelelement afplakken met de zelfklevende Qboard® wapeningsband en deze vullen met tegellijm. Voor natte ruimten (bijv. douche) gebruik je de Qboard® afdichtingsband.

Qboard®

Qboard® qorner – prefab hoek voor buisbekleding.

De hoekelementen Qboard ® qorner (met mortellaag) zijn de oplossing voor de snelle bekleding van leidingen en buizen in de badkamer.

De geprefabriceerde elementen besparen je het op maat snijden en verlijmen van de afzonderlijke elementen en kunnen eenvoudig op de muur worden bevestigd. De perfecte afdekking van de dunne waterleiding tot de dikke afvoerpijp.

Dit hebt je nodig:

- **Qboard® qorner [pag. 23]**
- **BOARD-FIX® of Qboard® bevestigingsankers [pag. 28]**

Gewoon doen!

1.
Zaag Qboard® qorner af op de gewenste lengte. Bij het zagen met een handzaag of elektrische decoupeerzaag adviseren we een fijne vertanding (≥ 9 tpi).

2.
Qboard® qorner kan zowel verticaal als horizontaal worden gebruikt.

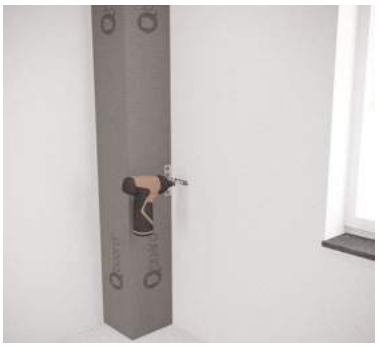

3.
Voor de montage worden Qboard® bevestigingsankers op een afstand van max. 80 cm in het hoekelement gestoken en vastgeschroefd.

4.
Als alternatief kan je ook Qboard® qorner met BOARD-FIX® verlijmen.

Qboard® basiq – sterk en flexibel voor een nieuwe vormgeving.

Scheidingswanden geven de ruimte een nieuwe structuur. Met het sterke Qboard® basiq bouw- en tegelelement maak je in een handomdraai scheidingswanden.
Als afscheiding van de WC-ruimte, als onderdeel van de douche of in combinatie met een wastafel.
Met tegels, pleister, plamuur of verf kunnen ze passend bij de rest van de badkamer worden afgewerkt.
Het is mogelijk om ook nog een nis in te bouwen.

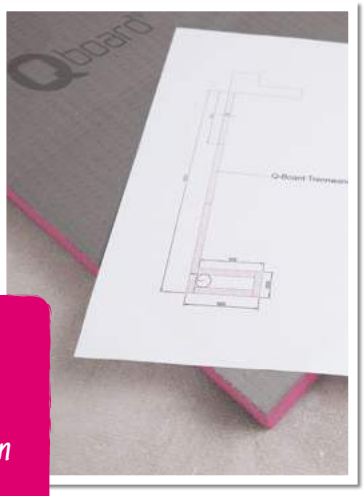

Dit is wat je nodig hebt in een regelwerkconstructie:

- **Qboard® basiq [pag. 22]**
- **Qboard® rozetten [pag. 28]**
- **Qboard® wapeningsband of afdichtingsband [pag. 29]**

Qboard-tip

Gebruik voor metalen regGebruik voor metalen regelwerk zelftappende plaatschroeven en voor houten regelwerk universele schroeven.

Met Qboard® is de keuze aan jou. Je kan je scheidingswand met een regelwerkconstructie bouwen ofwel gebruik maken van Qboard® basiq en Qboard® H- en U-profielen.
Voor een regelwerk met max. 30 cm regelafstand heb je Qboard® nodig met een dikte van minimaal 10 mm, bij een regelafstand van max. 60 cm een dikte van minimaal 20 mm.
Als je een zeldragende scheidingswand met H- en U-profielen bouwt, heb je een dikte van 50 mm nodig.

Dit heb je nodig: (constructie met H- en U-profielen)

- **Qboard® basiq [pag. 22]**
- **Qboard® H- en U-profielen [pag. 28]**
- **BOARD-FIX® [pag. 28]**
- **Qboard® wapeningsband of afdichtingsband [pag. 29]**

Naar de verwerkings-instructies

Gewoon doen!

1.
Bevestig de Qboard® U-profielen eerst aan de muur en de vloer met standaard universele schroeven.

2.
Breng BOARD-FIX® aan op muur en vloer, waar later de scheidingswand moet worden bevestigd.

3.
Plak vervolgens het bouw- en tegelelement op de muur en de vloer. Plaats verdere bouw- en tegelelementen met BOARD-FIX® twee H-profielen op de zijden van het bouw- en tegelelement en een volgend U-profiel op de vloer.

4.
Tot slot moet je alle naden van het bouw- en tegelelement afplakken met de zelfklevende Qboard® wapeningsband en deze vullen met tegellijm.
Voor natte ruimten (bijv. douche) gebruik je de Qboard® afdichtingsband.

Qboard® – creëer ruimte waar je die nodig hebt.

Denk al tijdens het ontwerpen van je badkamerrenovatie aan nissen en legvakken.

Met Qboard® kan je ze in de wanden integreren - precies in de grootte en de hoogte die je nodig hebt. Bijvoorbeeld als legvlak in de douche of als opbergruimte voor handdoeken.

Dit heb je nodig:

- **Qboard® basiq [pag. 22]**
- **BOARD-FIX® [pag. 28]**
- **Qboard® wapeningsband of afdichtingsband [pag. 29]**

bijv. nis voor benodigdheden

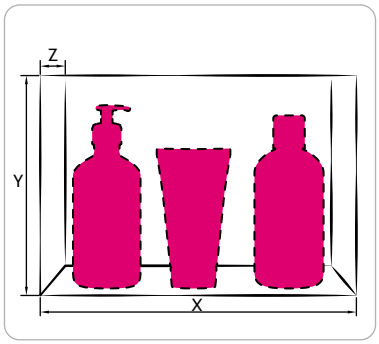

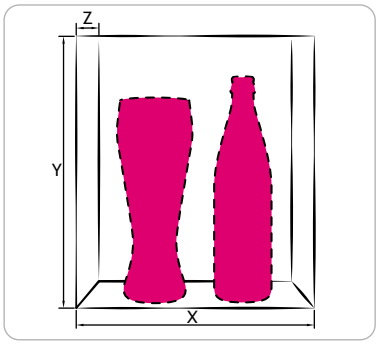

een cateringnis

of een speelgoednis,

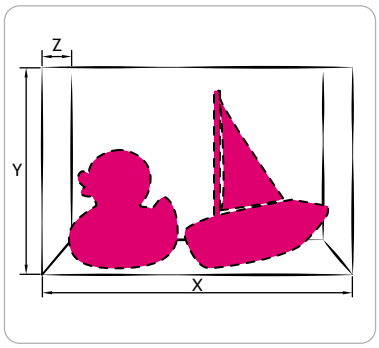

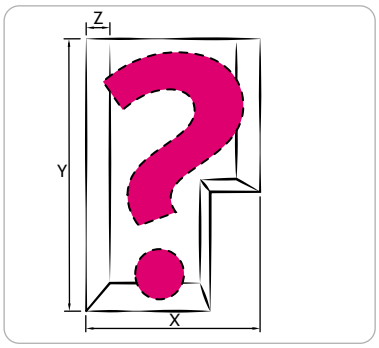

of uw nis op maat!

Gewoon doen!

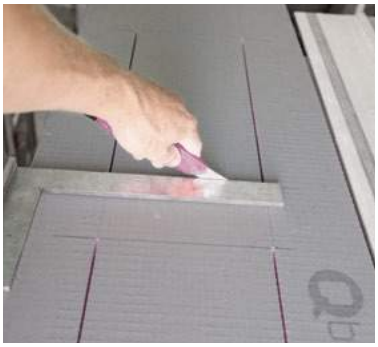

1.
Markeer eerst de nissen op de frontplaat en zaag de openingen uit met een breekmes of zaag.

2.
Bouw een geschikte onderconstructie en breng BOARD-FIX® in strepen aan.

3.
Schroef de frontplaat op de onderconstructie om de lijmverbinding te fixeren.

4.
Tot slot moet je alle naden van het bouw- en tegelelement afplakken met de zelfklevende Qboard® wapeningsband en deze vullen met tegellijm. Voor natte ruimten (bijv. douche) gebruik je de Qboard® afdichtingsband.

Qboard® quick – een set voor snelle bekleding.

Je moet het wiel niet opnieuw uitvinden om een inbouwreservoir te bekleden - gebruik gewoon onze Qboard® quick montageset. Het geprefabriceerde systeem beschikt al over de passende gaten voor de wc-aansluitingen en is met een paar handgrepen gemonteerd. Qboard® quick is geschikt voor alle gangbare toiletaansluitingen.

De set Qboard® quick bevat:
3 speciale elementen, 10 rozetten en
10 zelftappende plaatschroeven

Dit heb je nodig:

- **Qboard® quick [pag. 24]**
- **BOARD-FIX® [pag. 28]**
- **Qboard® wapeningsband [pag. 29]**

Gewoon doen!

1.
Zaag Qboard® quick af op de juiste lengte. Zaag vervolgens de uitsparing voor het bedieningspaneel uit.

2.
Qboard® quick kan met zelftappende plaatschroeven en Qboard®-rozetten op het stalen frame van het wc-wandelement worden gemonteerd.

3.
Breng vervolgens de zijelementen op maat en plak ze met BOARD-FIX® vast.

4.
Tot slot kan je de naden en randen met Qboard® wapeningsband verstevigen en glad plamuren met tegellijm.

Badkuipen prachtig in vorm dankzij **Qboard® qladd.**

Plaats je een badkuip in de badkamer? Wij maken de afwerking zeer eenvoudig voor u - met Qboard® qladd. Met een paar handgrepen worden de bouwelementen perfect onder de badrand gepast en veilig afgedicht.

Betegel het materiaal naar wens en de badkuip wordt de blikvanger van je gerenoveerde badkamer.

Dit hebt je nodig:

- **Qboard® qladd [pag. 24]**
- **BOARD-FIX® [pag. 28]**
- **Qboard® wapeningsband [pag. 29]**

Gewoon doen!

1.
Snijd Qboard® qladd op de gewenste hoogte en lengte en breng BOARD-FIX® op zowel de lange als de korte zijde.

2.
Plaats de elementen onder de badrand en positioneer ze. Met de in hoogte verstelbare poten kunnen bij de inbouw oneffenheden in ondervloer probleemloos worden gecompenseerd.

3.
Schroef de hoogtecompensatie van de poten met een steeksleutel of pijptang uit, tot Qboard® qladd goed vast onder de badrand zit.

4.
Tot slot de naden en randen met Qboard® wapeningsband verstevigen en glad plamuren met tegellijm.

Qboard® liquid – een betrouwbaar systeem in vele varianten.

Qboard® liquid douche-elementen combineren design en functionaliteit. Alle elementen kunnen direct na montage worden betegeld. Deze bouwelementen zijn al voorzien van afschot, zodat het water optimaal kan afvloeien.

Samen met Qboard® bouw- en tegelelementen kunnen ze eenvoudig een complete douche creëren. Ook specifieke vormgevingselementen zoals nissen, planken en zitgedeeltes kan je met Qboard® eenvoudig, netjes en snel realiseren.

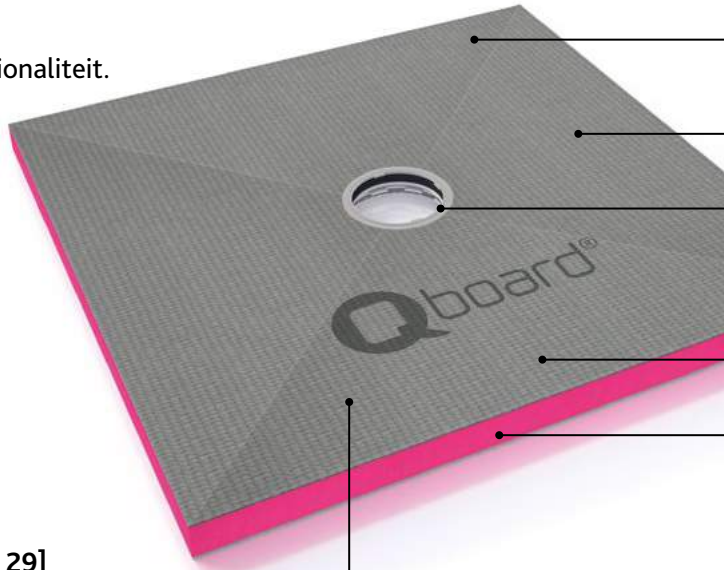

Naast de standaardvormen zijn er tal van speciale vormen

Dit hebt je nodig:

- **Qboard® liquid / Qboard® liquid line [pag. 26]**
- **Qboard® afvoersysteem verticaal of horizontaal [pag. 27]**
- **Qboard® afdichtingsband of Qboard® afdichtingsset [pag. 29]**

Gewoon doen!

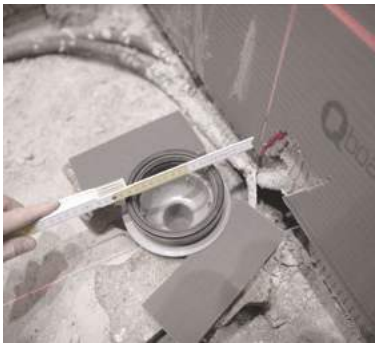

1.
Sluit de afvoer aan op de afvoerpijp en lijn deze uit op de juiste hoogte.

2.
Vul de uitsparing in de ondervloer volledig met een cementgebonden uitvlakmortel en strijk deze op de juiste hoogte glad.

3.
Lijm het douche-element op het hele oppervlak van de uitgeharde uitvlakmortel. Gebruik hiervoor tegellijm of flexibele lijm.

4.
Dicht alle naden af met de Qboard® afdichtingsset.

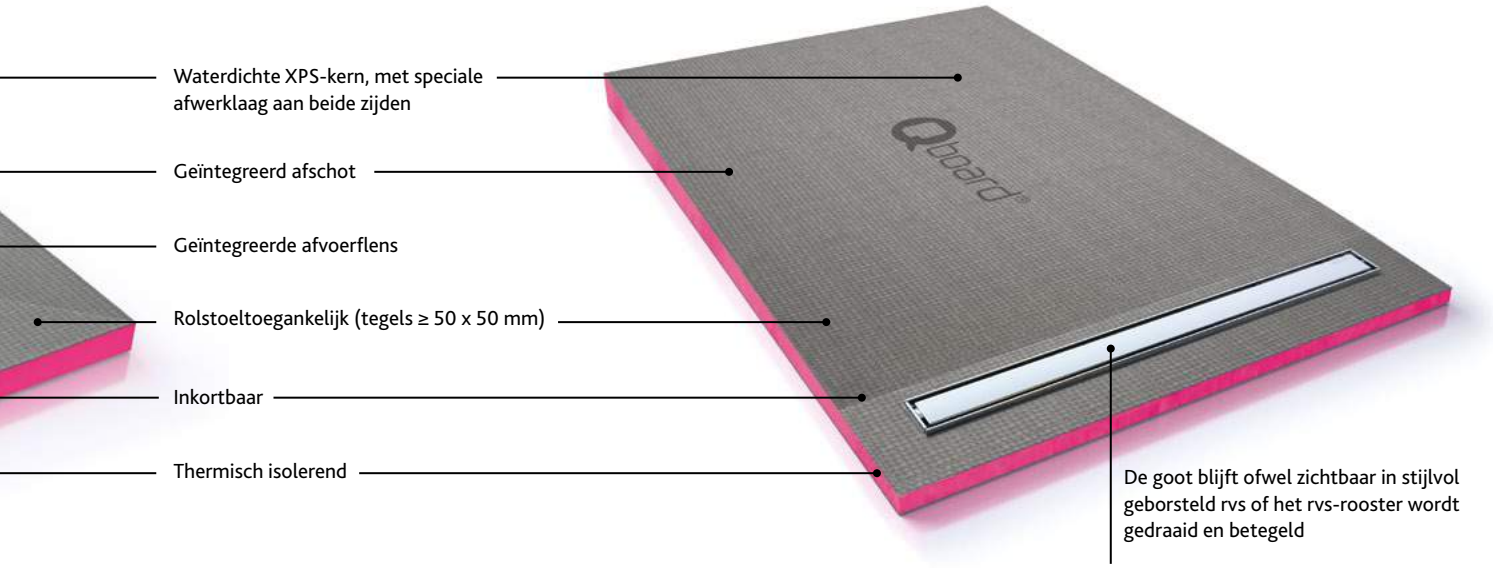

Naar de verwerkingsinstructies

Qboard® qreative – het flexibele bouw- en tegelelement past zich aan.

Met Qboard® qreative kan je je badkamermeubelen helemaal volgens je eigen wensen vormgeven. Ontwerp zitruimte en opberg mogelijkheden met organische en vloeiende vormen. Zonder te metselen,enkel op maat snijden.

Groot voordeel: badkamermeubelen van Qboard® zijn bestand tegen water en vocht.
In natte ruimten (bijv. douche) moet de complete zitting vóór het betegelen worden behandeld met een geschikte, vloeibare afdichtcoating.

Dit hebt je nodig:

- **Qboard® basiq [pag. 22]**
- **Qboard® qreative [pag. 22]**
- **BOARD-FIX® [pag. 28]**
- **Qboard® wapeningsband of afdichtingsband [pag. 29]**

Qboard-tip

Bij inwendige rondingen wordt aanbevolen Qboard® qreative met de gegroefde zijde naar boven te plakken. De open groeven moeten dan met behulp van een wapeningsweefsel met tegellijm worden dichtgeplamuurd.

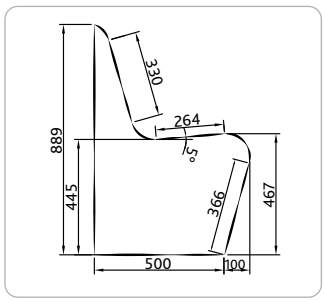

rechte sokkel met rugleuning

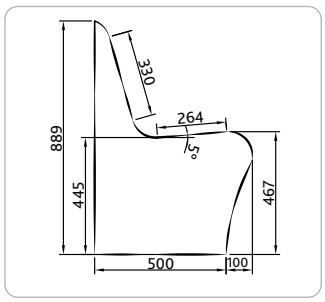

gewelfde sokkel met rugleuning

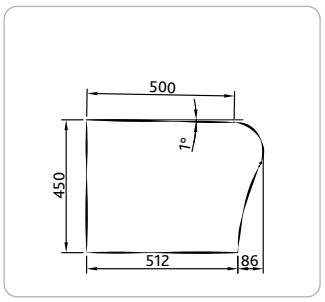

gewelfde sokkel zonder rugleuning

Op de website www.myqboard.com vind je downloadbare sjablonen in schaal 1:1 voor nog meer zitbankvormen.

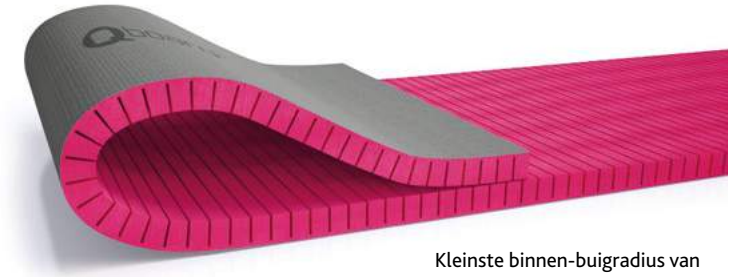

Kleinste binnen-buigradius van Qboard® qreative is 90 mm.

Gewoon doen!

1.
Maak eerst een onderconstructie voor de zitbank met Qboard® basiq 50 mm dik. Alle elementen moeten exact dezelfde grootte hebben, zodat de zitting stevig op alle elementen rust en geen holle ruimtes heeft.

2.
Plak de uitgezaagde elementen op een afstand van ca. 35 cm met BOARD-FIX® aan de muur en de vloer.

3.
kleef Qboard® qreative, met de gegroefde zijde naar beneden, met BOARD-FIX® op de onderconstructie. Voor binnenradii wordt aanbevolen om het bouw- en tegelelement om te draaien, zodat de gegroefde zijde naar boven gericht is.

4.
Bevestig Qboard® qreative extra met universele schroeven (6 x 120 mm) op de onderconstructie. Ook hier alle naden en kopse kanten met Qboard® wapeningsband verstevigen en glad plamuren.

Qboard® – voor elke badkamer een passende wastafel.

Rond of vierkant, betegeld of bepleisterd, met Qboard® is alles mogelijk. Zo kan je een eigen wastafel bouwen, precies op maat.

De elementen dienen minstens 50 mm dik zijn.

Dit hebt je nodig:

- **Qboard® basiq en evt. Qboard® qreative [pag. 22]**
- **BOARD-FIX® [pag. 28]**
- **Qboard® wapeningsband of afdichtingsband [pag. 29]**

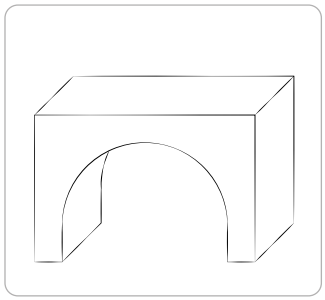

Wastafel met ronde boog

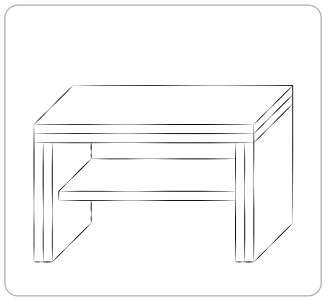

Wastafel in klassieke vorm

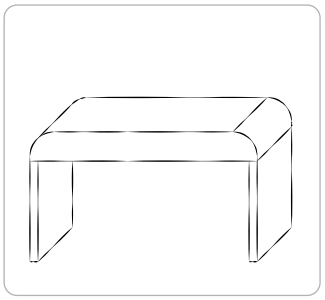

Wastafel met afgeronde randen

Qboard-tip

Om het snijden van de tegels te vereenvoudigen, selecteer je eerst de tegels en bepaal je daarna de afmetingen van de wastafel.

Gewoon doen!

1.
Zaag de Qboard® bouw- en tegelelementen af op de gewenste maat. Gebruik BOARD-FIX® om de elementen te lijmen.

2.
Schroef voor de stabilisatie de zijelementen vast. Hiervoor adviseren wij universele schroeven (6 x 120 mm). De schroefkoppen moeten vlak t.o.v. het oppervlak worden ingedraaid.

3.
Lijm en schroef het bovenblad voor de wastafel vast zoals hierboven beschreven.

4.
Nadat je de naden en zijkanten met Qboard® wapeningsband afgeplakt en geplamuurd hebt, kan je de gewenste oppervlaktebekleding aanbrengen.

Qboard® basiq

Het **Qboard® basiq** bouw- en tegelelement is de basisbouwplaat voor wand- en vloertoepassingen.
In de diktes 30, 40, 50 en 80 mm is Qboard® uitstekend geschikt voor de bouw van badkamermeubelen. Direct betegel-, plamuur en bepleisterbaar.

Lengte (mm)	Breedte (mm)	Dikte (mm)	Art.-nr.	EAN
1200	600	4	4507385	4025345064988
		6	4507386	4025345064995
		10	4507387	4025345065008
		12,5	4507388	4025345065015
		20	4507389	4025345065022
		30	4507390	4025345065039
		40	4507391	4025345065046
		50	4507360	4025345064698
		80	4507361	4025345064704
2600	600	10	4507362	4025345064711
		12,5	4507363	4025345064728
		20	4507364	4025345064735
		30	4507365	4025345064742
		40	4507366	4025345064759
		50	4507367	4025345064766
		80	4507368	4025345064773

Qboard® qreative

Met het flexibele bouw- en tegelelement **Qboard® qreative** kan je elke gewenste ronding creëren. Het wordt reeds in de fabriek voorzien van groeven en is bijzonder geschikt voor zitmeubelen of golfvormige scheidingswanden. Direct betegel-, plamuur- en bepleisterbaar.

Lengte (mm)	Breedte (mm)	Dikte (mm)	Art.-nr.	EAN
1300	600	30	4507409	4025345072747

(dwarsgroeven / VE = 2 Qboard® qreative elementen in doos)

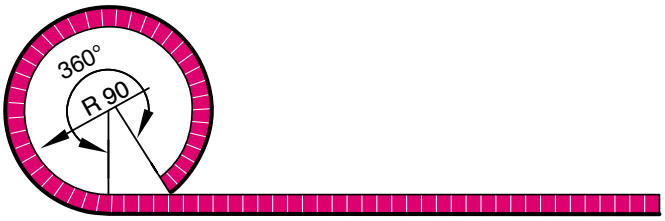

Qboard® basiq nf, het bouw- en tegelelement met mes- en groefsysteem voor eenvoudige en stabiele verbinding van de naden voor de meest uiteenlopende toepassingen. Qboard® basiq nf wordt incl. 2 messen in de afmeting 1300 x 37 x 6 mm geleverd.

basiq nf-2

Lengte (mm)	Afmetingen (mm)	Dikte (mm)	Art.-nr.	EAN
2600	600	50	4511928	4025345096217

basiq nf-3

Lengte (mm)	Afmetingen (mm)	Dikte (mm)	Art.-nr.	EAN
2600	600	50	4511929	4025345096224

Qboard® qorner is het perfecte hoekelement voor het snel bekleden van buizen en kabels. Direct betegel-, plamuur- en bepleisterbaar.

Lengte (mm)	Afmetingen (mm)	Dikte (mm)	Art.-nr.	EAN
1200	150 x 150	20	4507369	4025345064780
1200	200 x 200	20	4507370	4025345064797
1200	300 x 300	20	4507371	4025345064803
1200	400 x 200	20	4507372	4025345064810
2600	150 x 150	20	4507373	4025345064827
2600	200 x 200	20	4507374	4025345064834
2600	300 x 300	20	4507375	4025345064841

Qboard® single desq

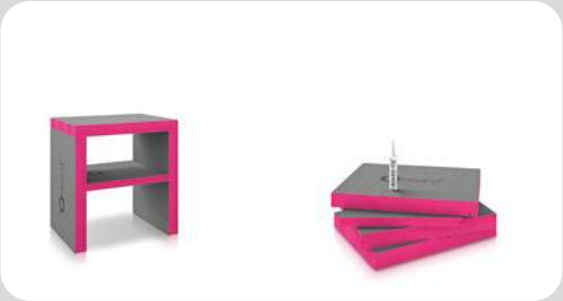

Montageset enkele wastafel:
- 2 zijwanden + 1 tafelblad, 80 mm
- 1 legbord, 50 mm
- Speciale lijm, schroeven
- Montageplaten, montagehandleiding

Lengte (mm)	Diepte (mm)	Hoogte (mm)	Art.-nr.	EAN
800	600	850	4507405	4025345065510

Qboard® double desq

Montageset dubbele wastafel:
- 2 zijwanden + 1 tafelblad
- 1 middenwand, 50 mm
- 2 legborden, 50 mm
- Speciale lijm, schroeven
- Montageplaten, montagehandleiding

Lengte (mm)	Diepte (mm)	Hoogte (mm)	Art.-nr.	EAN
1600	600	850	4507406	4025345065527

Qboard® small raq

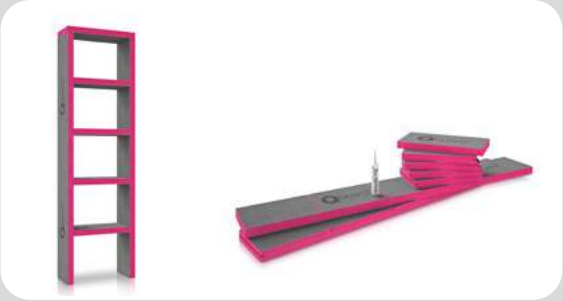

Montageset 'small raq':
- 2 zijwanden, 50 mm
- 5 legborden, 50 mm
- Speciale lijm, schroeven
- Montageplaten, montagehandleiding

Lengte (mm)	Diepte (mm)	Hoogte (mm)	Art.-nr.	EAN
600	300	2125	4507407	4025345065497

Qboard tall raq

Montageset 'tall raq':
- 2 zijwanden, 50 mm
- 4 legborden, 50 mm
- 1 legbord, 80 mm
- Speciale lijm, schroeven
- Montageplaten, montagehandleiding

Lengte (mm)	Diepte (mm)	Hoogte (mm)	Art.-nr.	EAN
600	600	2125	4507408	4025345065503

Qboard® qladd

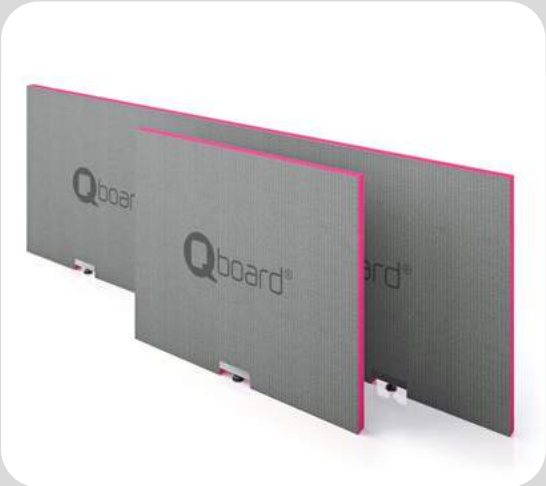

Qboard® qladd is het geprefabriceerde element met in hoogte verstelbare poten voor eenvoudige bekleding van badkuipen. Compact, superlicht en direct betegel-, plamuur- en bepleisterbaar.

De in de hoogte verstelbare poten zorgen voor een perfecte bevestiging, ook op oneffen ondergronden.

Lengte (mm)	Afmetingen (mm)	Dikte (mm)	Art.-nr.	EAN
1800	600	30	4507462	4025345065541
800	600	30	4507461	4025345065534

Qboard® quick

Montageset

Bouw- en tegelelement

Qboard® quick. Speciaal bouw- en tegelelement voor het bekleden van wc-wandelementen voor alle gangbare toiletaansluitingen, afvoeren.

Montageset van 3 bouw- en tegelelementen met 10 zelftappende plaatschroeven en 10 rozetten.

Lengte (mm)	Afmetingen (mm)	Dikte (mm)	Art.-nr.	EAN
1300*	600*	20*	4509708	4025345080957

* Afmetingen per plaat, 1 plaat met uitgefreesde gaten, 2 platen zonder uitgefreesde gaten

Enkelvoudig bouw- en tegelelement

Lengte (mm)	Afmetingen (mm)	Dikte (mm)	Art.-nr.	EAN
1300	900	20	4513638	4025345104943

Qboard® liquid. Het douche-element met geïntegreerd afschot en ingewerkte afvoerflens voor drempelloze inloopdouches.
De drempelloze, betegelbare douche-elementen Qboard® liquid zijn in verschillende uitvoeringen verkrijgbaar. Speciale maatvoeringen voor nog meer douchevrijheid zijn mogelijk. U kunt hierbij de afmetingen en de vorm van het douche-element en de positie van de afvoer vrij kiezen.
De afstand van het hart van de afvoer tot de rand moet minstens 250 mm bedragen.

Lengte (mm)	Breedte (mm)	Dikte (mm)	Art.-nr.	EAN
900	900	40	4507376	4025345064858
1000	1000	40	4507379	4025345064889
1200	1200	40	4507382	4025345064919

Afvoerpositie: centraal ○

1200 [1]	900	40	4508658	4025345073812
1400 [2]	900	40	4511903	4025345096040
1800 [3]	900	40	4509584	4025345080445

Afvoerpositie: decentraal
[1]450/400 ○ [2]450/450 ○ [3]650/450 ○

Qboard® liquid line. Het betegelbare, drempelloze douche-element met 1-zijdig afschot en ingewerkte afvoergoot van geborsteld roestvrij staal.
De roestvrijstalen inzet kan gedraaid en aan de onderzijde betegeld worden! Ideaal voor tegels van 10 -12 mm.
Het douchebodem kan in de lengte tot elke gewenste lengte worden ingekort!

Lengte (mm)	Breedte (mm)	Dikte (mm)	Art.-nr.	EAN
1200	900	60	4514034	4025345107579
1400	900	60	4511936	4025345096262
1600	900	60	4516946	4025345122343

Ingewerkt afschot in één enkele richting
Gootlengte: 750 mm

Qboard® liquid line

Qboard® liquid line. Dit direct betegelbare douche-element met geïntegreerd afschot is voorzien van een ingewerkte afvoergoot en kan op de gewenste lengte worden afgekort. De afvoergoot is van geborsteld rvs en de onderzijde heeft een holle kant die betegeld kan worden! Ideaal voor tegels van 10 -12 mm.

Lengte (mm)	Breedte (mm)	Dikte (mm)	Art.-nr.	EAN
1400	900	50	4521659	4025345147643
1800	900	50	4521661	4025345147650

Ingewerkt afschot vanaf de 4- zijden
Gootlengte: 550 mm

Qboard®

Verticaal afvoersysteem

voor Qboard® liquid en Qboard® liquid line douche-elementen. Afvoercapaciteit 0,8 l/s

Art.-nr.	EAN
4503078	4025345030785

Horizontaal afvoersysteem

voor Qboard® liquid en Qboard® liquid line douche-elementen. Afvoercapaciteit 0,8 l/s

Art.-nr.	EAN
4503077	4025345030778

Metalen inslagpennen

- Pengat Ø 8 mm
- Voor de bevestiging van de Qboard® elementen: 5 stuks/m²

Lengte (mm)	Art.-nr.	EAN
80	4514590	4025345110005

(aantal / verpakking = 10 stuks)

Bevestigingsankers

- Voor de bevestiging van Qboard® qorner

Binnenmaat (mm)	Art.-nr.	EAN
20	4513433	4025345104509

(aantal / verpakking = 2 stuks)

Rozetten

- Gegalvaniseerd
- Benodigde hoeveelheid: 5 stuks/m²

Ø (mm)	Gat Ø (mm)	Art.-nr.	EAN
36	5	4513432	4025345104493

(aantal / verpakking = 20 stuks)

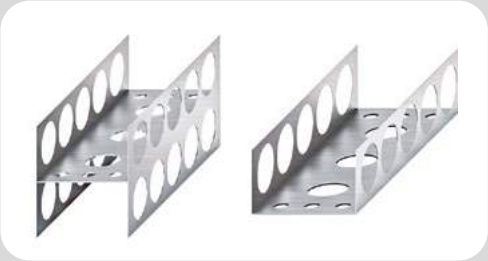

H-profielen | U-profielen

- Voor de bevestiging van Qboard® basiq bouw- en tegelelementen in dikte = 50 mm
- Ideaal voor het bouwen van scheidingswanden

Binnenmaat (mm)	Art.-nr.	EAN
H 50	4512703	4025345100761
⊔ 50	4512704	4025345100778

(aantal / verp. H-profielen = 2 stuks; U-profielen = 3 stuks)

BOARD-FIX®

- Speciaal lijm- en afdichtingsmiddel voor het bevestigen van de bouw- en tegelelementen
- Voor het waterdicht afwerken van de voegen tussen de bouw- en tegelelementen
- Verbruik: ca. 9 strekkende meter/tube

Inhoud (ml)	Art.-nr.	EAN
290	4506342	4025345058659

Wapeningsband

- Voor het afwerken van de onderlinge naden tussen bouw- en tegelelementen
- Zelfklevend

Breedte (cm)	Rollengte (m)	Art.-nr.	EAN
12,5	25	4513437	4025345104530

Afdichtingsband

- Voor het waterdicht afwerken van de onderlinge naden
- Met kunststoflaag in het midden

Breedte (cm)	Rollengte (m)	Art.-nr.	EAN
12	3	4513438	4025345104547
12	6	4514463	4025345109603

Hoeken

- Voorgevormde hoekstukken voor het waterdicht afwerken in vochtige ruimten

Art	Art.-nr.	EAN
Binnenhoek	4513436	4025345104523
Buitenhoek	4515710	4025345116175

(aantal / verpakking = 2 stuks)

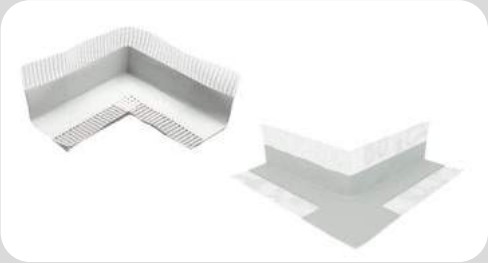

Manchetten

- Voor het waterdicht afwerken van leidingdoorvoeren door het Qboard® bouw- en tegelelement

Art.Nr.	EAN
4513434	4025345104516

(aantal / verpakking = 2 stuks)

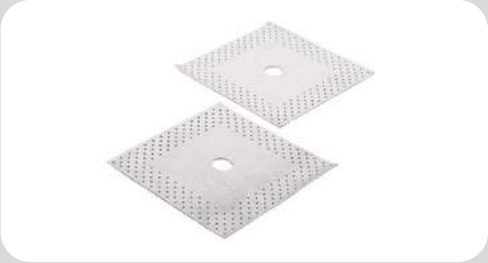

Afdichtingsset 2-K

- Voor de absoluut betrouwbare waterdichte afwerking van voegen tussen bouw- en tegelelementen in douches
- Set, voor 10 m voeg incl. 2 binnenhoeken

Art.-nr.	EAN
4511744	4025345094671

Qboard® basiq

Eigenschappen	Norm	Eenheid	XPS-Kern
Volumieke massa	EN 1602	kg/m³	> 30
Warmtegeleidingscoëfficient λ_D	EN 13164	W/(m · K)	0,034 [1]
Druksterkte bij 10% vervorming	EN 826	N/mm²	> 0,30 [2]
Dimentionele stabiliteit bij 40 kPa druk en 70 °C temperatuurbelasting	EN 1605	%	≤ 5
Dimentionele stabiliteit bij 70 °C en 90% relatieve luchtvochtigheid	EN 1604	%	≤ 5
Diffusieweerstandsgetal µ (afhankelijk van de dikte)	EN 12086	-	60 - 200
Wateropname bij langdurige onderdompeling	EN 12087	Vol-%	≤ 1
Lineaire uitzettingscoëfficiënt	-	mm/(m · K)	0,07
Brandgedrag	EN 13501-1	Klasse	Euroklasse E
Gebruikstemperatuur	-	°C	-50 / +75

Eigenschappen		Norm	Eenheid	Qboard® basiq
Treksterkte		EN 1607	kPa	≥ 200
Toleranties	Breedte	EN 822	mm	± 2
	Lengte	EN 822	mm	± 2
	Haaks- of rechthoekigheid	EN 824	mm/m	≤ 5
	Vlakheid	EN 825	mm	≤ 2
Randafwerking		-	-	glad

[1] bij 80 mm λ_D = 0,034 W/(m·K)
[2] 0,2 N/mm² voor Qboard® basiq in 20 mm

Opmerking:
Bij de in de brochure vermelde gegevens, afbeeldingen, technische data en tekeningen wijzen wij op het feit, dat het hier algemene details en voorbeelden betreft. Deze zijn schematisch en met het oog op hun fundamentele werkwijze weergegeven. Er is geen sprake van maatnauwkeurigheid. De toepasbaarheid dient door de verwerker/klant bij het betreffende bouwproject in eigen verantwoording te worden gecontroleerd. Alle informatie en gegevens m.b.t. de producten in de verwerkingsinstructies, technische informatiebladen en systeembeschrijvingen/toelatingen moeten verplicht worden aangehouden. Op grond van de veelzijdige toepassingsmogelijkheden van de Qboard® producten, die echter niet altijd op een correcte naleving van de verwerkingsinstructies, de hantering en de inbouw kunnen worden gecontroleerd, is de firma JACKON Insulation GmbH uitsluitend aansprakelijk voor de hier vermelde gegevens betreffende de goedkeuringsvoorschriften.

De gedetailleerde verwerkingsinstructies en meer informatie vindt u op onze website www.myqboard.com.

JACKON Insulation GmbH | Carl-Benz-Straße 8 | D-33803 Steinhagen | T. +49 (0) 5204 9955-0 | F. +49 (0) 5204 9955-400 | info@myqboard.com | www.myqboard.com

NL

MOOIE BADKAMER? GEWOON DOEN!

- Het bouwelementensysteem voor doe-het-zelvers
- Eenvoudig te verwerken
- Het oppervlak met cementlaag biedt de perfecte ondergrond voor alle soorten bedekkingen: tegels, pleister, plamuur ...
- 100% waterdicht dankzij XPS-kern
- Veel creatieve mogelijkheden

www.myqboard.com

JACKON Insulation GmbH | Carl-Benz-Straße 8 | D-33803 Steinhagen | T. +49 (0) 5204 9955-0 | F. +49 (0) 5204 9955-400 | info@myqboard.com | www.myqboard.com
Qboard® is een geregistreerd handelsmerk van JACKON Insulation GmbH - vergissingen en wijzigingen voorbehouden. Artikelnr. 4507904 NL 03/2022